WCM Series

MEDIUM HEAD CENTRIFUGAL PUMP

ปั๊มน้ำหอยโข่ง ชนิดแรงดันปานกลาง

SUPER PUMP
LAND PUMP

ISO 9001 GMS 83144/748 — Quality Management Systems Q 002

ISO 14001 — AJA — UKAS ENVIRONMENTAL MANAGEMENT Reg. No. 059-C

Certificate No. : AJA02/5857

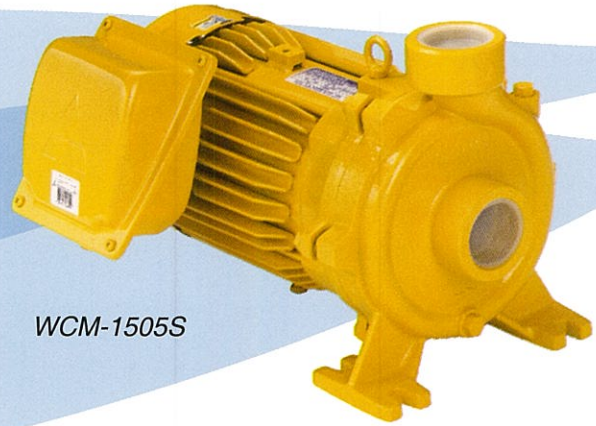

WCM-1505S

WCM-1505FS
(with flange)

ปั๊มน้ำหอยโข่งที่ให้ปริมาณน้ำมากขึ้น มีทั้งแบบมาตรฐาน และแบบหน้าแปลน สำหรับงานภาคเกษตรกรรม ภาคอุตสาหกรรม งานสาธารณูปโภค และอาคารสถานที่ต่างๆ ฯลฯ

FEATURES

- Driven by high performance MITSUBISHI ELECTRIC induction motor.
  ใช้มอเตอร์ไฟฟ้ามิตซูบิชิซึ่งมีสมรรถนะในการทำงานสูง
- Cast iron pump body and stainless (SUS304) pump shaft.
  ตัวปั๊มผลิตจากเหล็กหล่อ และเพลาปั๊มผลิตจากสเตนเลส SUS304
- Close-type stainless steel impeller provide high strength, rust-proof and frictionless rotation for high pumping efficiency.
  ใบพัดสเตนเลสแบบปิดปลอดสนิม แข็งแรงทนทาน และมีผิวเรียบลื่น ลดแรงเสียดทานในการหมุน ทำให้มีประสิทธิภาพในการสูบน้ำสูง
- Selected ceramic-graphite mechanical seal for reliable sealing and provide longer service life time.
  กันรั่วด้วยเม็คคานิคอลซีลแบบเซรามิคและกราไฟต์ ซึ่งกันน้ำได้ดี และมีอายุการใช้งานที่ยาวนาน
- Squirrel cage induction motor with totally enclose fan-cooled type enclosure, IP 55 protection degrees, for outdoor use. Class F insulation for continuously operate. Motor shaft is close-coupled with pump shaft.
  มอเตอร์เหนี่ยวนำชนิดกรงกระรอกแบบปิด ระบายความร้อนด้วยพัดลม มาตรฐานการป้องกัน IP55 ใช้งานกลางแจ้งได้ ฉนวนไฟฟ้า Class F สำหรับการใช้งานอย่างต่อเนื่อง และเพลามอเตอร์เป็นชิ้นเดียวกับเพลาเครื่องสูบ
- Conformed with IEC 60034-1 and JIS C 4210 standard.
  ผลิตตามมาตรฐาน IEC 60034-1 และ JIS C 4210
- Built-in thermal protector in 1/2HP to 1.5HP model
  ติดตั้งอุปกรณ์ป้องกันขดลวดร้อนจัดในรุ่น 1/2 แรงม้า ถึง 1.5 แรงม้า

NEW

LASER WELDING STAINLESS IMPELLER (2HP~5HP MODEL ONLY)

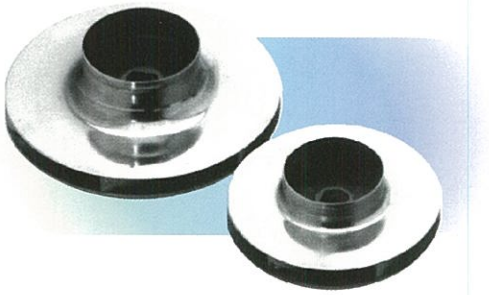

- Provides 2 times welding strength than resistance welding.
  ให้ความแข็งแรงของรอยเชื่อม สูงกว่าการเชื่อมปกติถึง 2 เท่า
- Passed through 1,000,000 cycles running life test.
  ผ่านการทดสอบใช้งานเกินกว่า 1,000,000 รอบ

WORKING CONDITIONS

- Suitable for clean water
  ใช้กับน้ำสะอาดไม่มีสิ่งเจือปน
- Working Fluid acid-base : pH 5-9
  ช่วงความเป็นกรด-ด่างใช้งาน pH 5-9
- Max. Fluid Temperature : 60 °C
  อุณหภูมิของเหลวสูงสุดไม่เกิน 60 °C
- Max. Ambient Temperature : 40 °C
  อุณหภูมิสิ่งแวดล้อมสูงสุดไม่เกิน 40 °C

MITSUBISHI ELECTRIC AUTOMATION (THAILAND) CO., LTD.

WCM-Series

Outline Dimensions

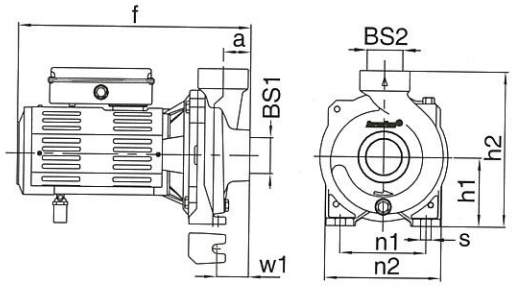

WCM-375S, WCM-755S, WCM-755SH, WCM-1105S

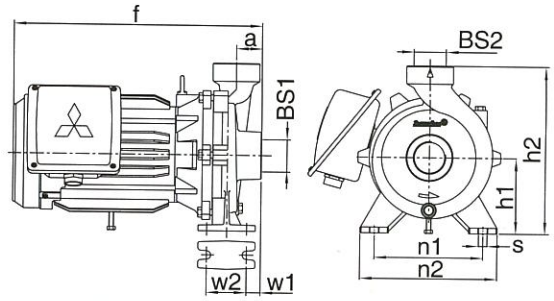

WCM-1505S, WCM-1505T

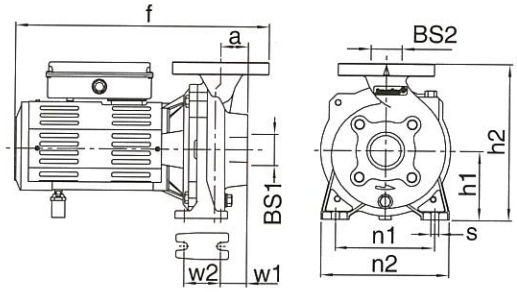

WCM-755FS, WCM-1105FS

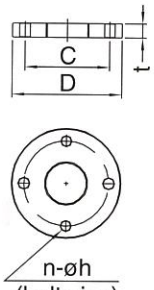

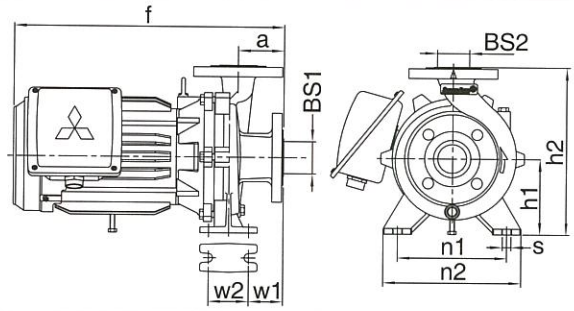

WCM-1505FS (T), WCM-2205FS (T), WCM-3705FS (T)

รุ่น		ขนาดท่อ (นิ้ว)		ขนาดของตัวปั๊ม(มม.)									น้ำหนัก(กก.)
1 phase	3 phase	BS1	BS2	a	f	h1	h2	n1	n2	w1	w2	s	
WCM-375S	-	1 1/2	1 1/2	31	272.3	85	203	135	165	30	-	10	11.0
WCM-755S	-	2	2	45	345.5	112	252	140	190	52	-	15	17.5
WCM-755FS	-	2	2	39	372	112	252	140	190	47	70	15	26.0
WCM-755SH	-	1 1/2	1 1/2	45	345.5	112	252	140	190	52	-	15	17.0
WCM-1105S	-	2	2	45	381.5	112	252	140	190	52	-	15	21.0
WCM-1105FS	-	2	2	39	414	112	252	140	190	47	70	15	29.5
WCM-1505S	WCM-1505T	2	2	45	434.5	132	292	190	240	59.5	70	15	40.0
WCM-1505FS	WCM-1505FT	2	2	80	469.5	132	292	190	240	59.5	70	15	50.2(S) 48.8(T)
WCM-2205FS	WCM-2205FT	2	2	80	469.5	132	292	190	240	59.5	70	15	50.5(S) 49.1(T)
WCM-3705FS	WCM-3705FT	2	1 1/4	80	465.3	160	340	190	240	45	70	15	53.0(S) 51.6(T)

ขนาดของ
หน้าแปลน (มม.)

ขนาดท่อ (นิ้ว)	C	D	t	n	h	bolt size
1 1/4	100	135	18	4	19	M16
2	120	155	20	4	19	M16

Features

- ใช้มอเตอร์ไฟฟ้ามิตซูบิชิ (MITSUBISHI ELECTRIC Motor) ซึ่งมีประสิทธิภาพในการทำงานสูง
- ตัวปั๊ม (Pump Body) ผลิตจากเหล็กหล่อ (Cast Iron)
- ใบพัด (Impeller) แบบปิด (Close) ซึ่งเป็นใบพัดที่มีประสิทธิภาพในการสูบน้ำสูง ผลิตจากสเตนเลส (Stainless Steel)
- เพลา (Shaft) ผลิตจากสเตนเลส (Stainless Steel)
- ซีล กันน้ำรั่ว (Mechanical Seal) ใช้เซรามิคและถ่านกราไฟต์ ซึ่งกันน้ำได้ดี และมีอายุการใช้งานที่ยาวนาน
- มอเตอร์ชนิด IP55 สามารถใช้งานกลางแจ้ง (Outdoor) ได้
- ฉนวนไฟฟ้า Class F
- มอเตอร์ติดตั้งอุปกรณ์ป้องกันขดลวดร้อนจัด (Thermal Protector) เฉพาะรุ่น 1/2 แรงม้า จนถึงรุ่น 1.5 แรงม้า

MEATH
MITSUBISHI ELECTRIC
AUTOMATION (THAILAND) CO., LTD.

Specifications subject to change without notice

SPECIFICATIONS

PERFORMANCE CURVES

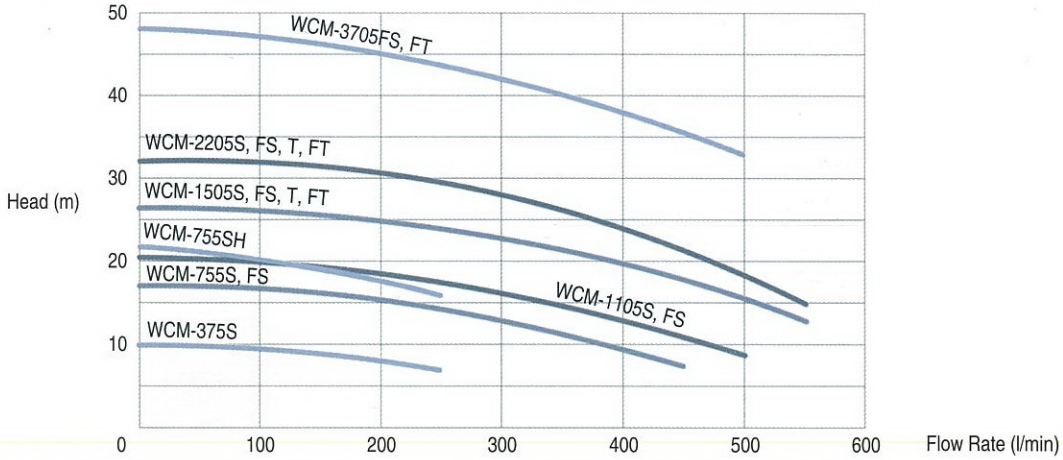

MODEL		HP	Current (A)			FLOW	m³/Hr	0	6	12	15	18	21	27	30	33
1Ø, 220V 50Hz	3Ø, 220V/380V 50Hz		1Ø, 220V	3Ø, 220V	3Ø, 380V	RATE	l/min	0	100	200	250	300	350	450	500	550
WCM-375S	-	1/2	2.9	-	-	TOTAL HEAD (m)		10.0	9.5	8.0	7.0	-	-	-	-	-
WCM-755S, FS	-	1	7.0	-	-			17.2	16.9	15.5	14.0	13.0	11.4	7.6	-	-
WCM-755SH	-	1	7.1	-	-			21.0	20.0	17.0	16.0	-	-	-	-	-
WCM-1105S, FS	-	1.5	9.1	-	-			20.7	20.0	18.7	17.3	16.3	14.7	11.0	8.9	-
WCM-1505S, FS	WCM-1505T, FT	2	14.0	8.5	4.9			26.4	26.2	25.0	24.0	23.0	21.5	17.8	15.6	13.2
WCM-2205S, FS	WCM-2205T, FT	3	16.5	10.0	5.8			32.2	32.1	30.7	29.7	28.0	26.2	21.3	18.4	15.0
WCM-3705FS	WCM-3705FT	5	27.0	16.5	9.6			48.2	47.2	45.2	43.9	42.2	40.3	35.7	32.9	-

ระยะดูดลึกสุด 7 เมตร (Max. Suction Depth: 7m)

ความเร็วมอเตอร์สูงสุด 3,000 รอบต่อนาที (Max. Rotation Speed: 3,000 rpm)

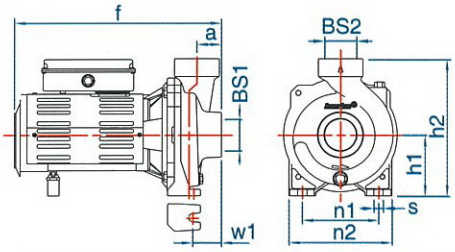

WCM-375S / WCM-755S / WCM-755SH / WCM-1105S

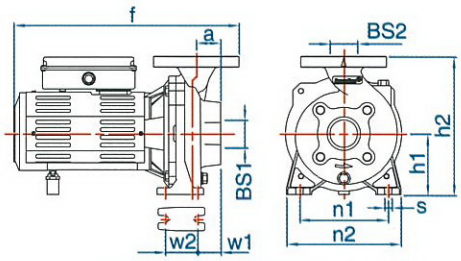

WCM-755FS / WCM-1105FS

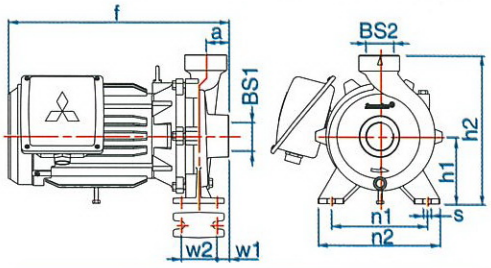

WCM-1505S / WCM-1505T / WCM-2205S / WCM-2205T

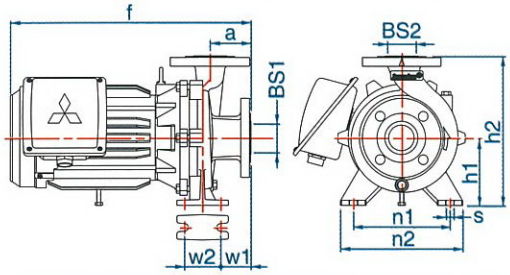

WCM-1505FS, FT / WCM-2205FS, FT / WCM-3705FS, FT

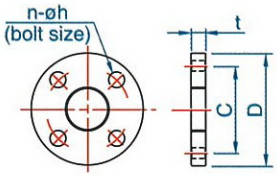

FLANGE DIMENSIONS

PIPE SIZE (Inch)	C	D	t	n	h	BOLT SIZE
1 1/4	100	135	18	4	19	M16
2	120	155	20	4	19	M16

OUTLINE DIMENSIONS

MODEL		BORE SIZE (Inch)		DIMENSIONS (mm)									WEIGHT (kg)	
ไฟสองสาย (1Ø)	ไฟสามสาย (3Ø)	BS1	BS2	a	f	h1	h2	n1	n2	w1	w2	s	1Ø	3Ø
WCM-375S	-	1 1/2	1 1/2	31	272.3	85	203	135	165	30	-	10	11.0	-
WCM-755S	-	2	2	45	345.5	112	252	140	190	52	-	15	17.5	-
WCM-755FS	-	2	2	39	372	112	252	140	190	47	70	15	26.0	-
WCM-755SH	-	1 1/2	1 1/2	45	345.5	112	252	140	190	52	-	15	17.0	-
WCM-1105S	-	2	2	45	381.5	112	252	140	190	52	-	15	21.0	-
WCM-1105FS	-	2	2	39	414	112	252	140	190	47	70	15	29.5	-
WCM-1505S	WCM-1505T	2	2	45	434.5	132	292	190	240	59.5	70	15	40.0	38.6
WCM-1505FS	WCM-1505FT	2	2	80	469.5	132	292	190	240	59.5	70	15	50.2	48.8
WCM-2205S	WCM-2205T	2	2	45	434.5	132	292	190	240	59.5	70	15	40.3	38.9
WCM-2205FS	WCM-2205FT	2	2	80	469.5	132	292	190	240	59.5	70	15	50.5	48.1
WCM-3705FS	WCM-3705FT	2	1 1/4	80	465.3	160	340	190	240	45	70	15	53.0	51.6

MITSUBISHI ELECTRIC AUTOMATION (THAILAND) CO., LTD.

MEATH-P-0809-L2

Specifications subject to change without notice.