สงวนการไฟฟ้า

224/19-23 หมู่ 5 ถนนศรีนครินทร์ ตำบลบางเมือง อำเภอเมืองสมุทรปราการ จังหวัดสมุทรปราการ 10270
โทร 0-2389-0084-6, 0-2395-1669 แฟ็กซ์ 0-2389-0084-6

Sangvan Electric

224/19-23 Srinakarin Rd. BangMuang, Muang Samutprakarn, Samutprakarn 10270
Tel. 0-2389-0084-6, 0-2395-1669 Fax. 0-2389-0084-6

SIROCCO FAN (ต่อตรง-เสื้อสังกะสี)

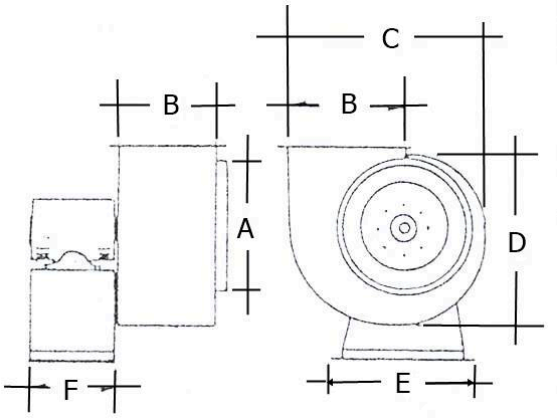

งานที่ใช้: ดูดควัน/กลิ่น, ไอ/อากาศร้อน ปริมาณลมมาก แรงดันต่ำ

Type/รุ่น	Propeller Size ขนาดใบพัด (นิ้ว)	Motor / มอเตอร์ (HP)			Flow/ปริมาณลม (CMM)	Flow/ปริมาณลม (CFM)	Pressure/แรงดัน (mm.Wg)
		HP/แรงม้า	RPM/รอบต่อนาที	Voltage/โวล์ต			
SFD-1064	6 x 4	1/4	1400	220	8	282	15
SFD-1084	8 x 4	1/4 หรือ 1/3	1400	220	10	353	25
SFD-1104A	10 x 4	1/3	1400	220	25	882	36
SFD-1104B	10 x 4.5	1/2	1400	220v/380v	30	1059	40
SFD-1114	11 x 4.5 (5)	1	1400	220v/380v	52	1836	58
SFD-1124	12.5 x 5	2	1400	220v/380v	74	2613	75
SFD-1144	14 x 5.75	3	1400	220v/380v	95	3354	88

Type/รุ่น	Propeller Diameter (เส้นผ่าศูนย์กลางใบพัด) (นิ้ว)	Dimension/มิติ (มม. - โดยประมาณ)					
		A	B	C	D	E	F
SFD-1064	6	150	180x125	290	250		
SFD-1084	8	200	180x140	330	320		
SFD-1104A	10	200	205x145	365	360		
SFD-1104B	10	200	205x145	365	360		
SFD-1114	11	250	290x155	460	420		
SFD-1124	12.5	323	340x205	515	480		
SFD-1144	14	323	340x205	515	480		